Keyboard mit Joystick

EXT - **KBX/100**

3 Achsen
LCD Display

Funftionen

- **Schwenken, Neigen, Zoom, Fokus Remote Control**
- **Bis zu 255 CCTV Geräte und PTZ Kameras**
- **OSD Menü, 3 Achsen Joystick Bedienung**
- **RS-485**

Technische Daten

Funktionen	EXT-KBX/100
Steuerung	Schwenken/Neigen , Zoom , Ein/Aus , Autom. Schwenken, Preset, Gruppe, Tour, Tracking
	AUX Steuerung x 4 Kamera Spannung, Beleuchtung, AUX 1~2)
Connecting unit	HDVR & XDVR Recorder Serie
	PTZ Dome Kameras
Kommnikation System	RS-485
Kommunikation Baudrate	RS485 – 9600bps , N , 8 , 1
Distanz	1,2 km mit abgeschirmter 2-Draht Leitung
Netzadapter	DC12V, 1A
Stromaufnahme	Max 200mA
Arbeitstemperatur	0˚C ~ +40˚C
Gewicht	Ca. 0.8Kg
Abmessungen	302.4(B) x 47.7 (H) x 167.8 (T)mm

Abmessungen

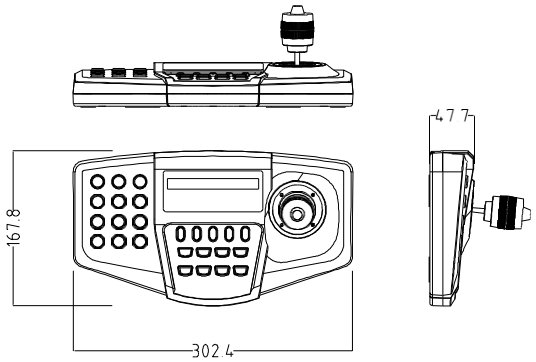

ELBEX (Deutschland) GmbH
Arzberger Str. 2,
93057 Regensburg,
Tel.: 0941 - 695310
www.elbex.de

Technische Änderungen vorbehalten